Electrolux PROFESSIONAL

Movimentazione Stoviglie Tavolo impilabile automatico, azionato da lavastoviglie, per 3 cesti, carico da sx a dx, 1920 mm

ARTICOLO N°

MODELLO N°

NOME

SIS #

AIA #



865461 (HSDDS3LR) Tavolo di sbarazzo automatico, azionato da lavastoviglie, per 3 cesti, 1920 mm. Direzione carico cesti: da sinistra a destra

Descrizione

Articolo N°

Costruzione in acciaio inox AISI 304. Vasca con fondo inclinato, scarico con doppia piletta. Guide dei cesti inclinate verso il lato di smistamento. Azionato dalla lavastoviglie. Barre di alimentazione e supporti per cesti. Gambe tubolari a sezione quadrata 40x40 mm su piedini regolabili. Progettato per cesti di dimensione 500x500 mm. Collegamento alla lavastoviglie sul lato destro. Direzione carico cesti: da sinistra a destra.

Caratteristiche e benefici

- Dotate di fori di fissaggio e di sistema di aggancio per una rapida e semplice installazione.
- Progettato per contenere cestelli da 500x500 mm.
- Caricatori per 7 e 8 cestelli disponibili su richiesta.
- Ugelli di lavaggio della vasca disponibili come optional aggiuntivi.
- Guidato dalla lavastoviglie.

Costruzione

- Tutte le superfici lisce con finitura lucida.
- Robuste flange saldate per un fissaggio sicuro delle unità.
- Il fondo inclinato consente uno scarico regolare e rapido.
- I cesti sono facilmente rimovibili.
- Le guide dei cestelli sono inclinate verso la vasca.
- Il doppio filtro installato su entrambi i lati consente l'accesso da entrambe le direzioni.
- Cestelli in acciaio inox doppi per facilitare le operazioni.
- Costruito su gambe in tubolare da 40x40 in acciaio inox AISI 304 con piedini quadrati.

Approvazione:

Accessori opzionali

• Gruppo doccia di prelavaggio con miscelatore e doccione (da agganciare alla mensola)	PNC 863136	❑
• Cassetto filtro rifiuti organici aggiuntivo per tavoli di sbarazzo automatici	PNC 863173	❑
• Vasca con dispositivo sollevamento cesti per posate, per tavoli azionati da lavastoviglie	PNC 863230	❑
• Kit stop di emergenza per lavastoviglie a cesto trascinato	PNC 865162	❑
• Supporto per cesti	PNC 865208	❑
• Gruppo doccia di prelavaggio con miscelatore e doccione (da agganciare alla mensola)	PNC 865209	❑
• Ripiano superiore doppio per tavoli di sbarazzo per 3 cesti, 1610 mm	PNC 865298	❑
• Ripiano superiore per tavoli di sbarazzo per 3 cesti, 1610 mm	PNC 865429	❑
• Scorrivassoio per tavoli di sbarazzo, 3 cesti, 1620 mm	PNC 865433	❑
• Kit 3 ganci per scorrivassoio	PNC 865437	❑
• Set di griglie con telaio per 3 cesti	PNC 865438	❑
• Gruppo doccia estraibile prelavaggio, 1500 mm	PNC 865443	❑
• Scorrivassoio per tavolo di sbarazzo, 500 mm	PNC 865444	❑
• Scorrivassoio con foro di scarico e collare di gomma, 500 mm	PNC 865445	❑
• Mezzaluna per sbarazzo rapido piatti (viene montata sotto il tavolo di sbarazzo)	PNC 865447	❑
• Acqua temperata per lavaggio vasca	PNC 865449	❑
• Scorrivassoio per tavoli di sbarazzo, 3 cesti, 1620 mm	PNC 865454	❑
• Avvolgitore a parete con lancia per pre-risciacquo, con miscelatore fisso termostatico, lunghezza tubo 14 metri	PNC 865460	❑
• Kit staffe per consentire lo stoccaggio di cesti in verticale su griglie sotto il tavolo di sbarazzo	PNC 865478	❑

L'azienda si riserva il diritto di apportare modifiche ai prodotti senza preavviso

Electrolux PROFESSIONAL

Movimentazione Stoviglie
Tavolo impilabile automatico, azionato da lavastoviglie, per 3 cesti, carico da sx a dx, 1920 mm

Lato

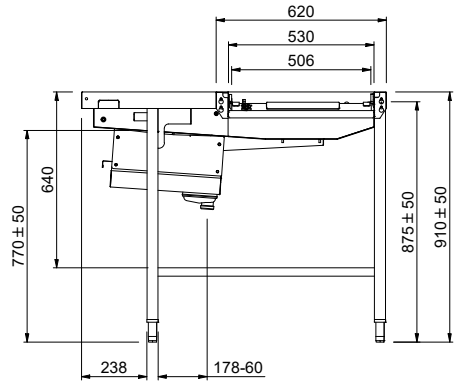

Factory mounted waste rack

Fronte

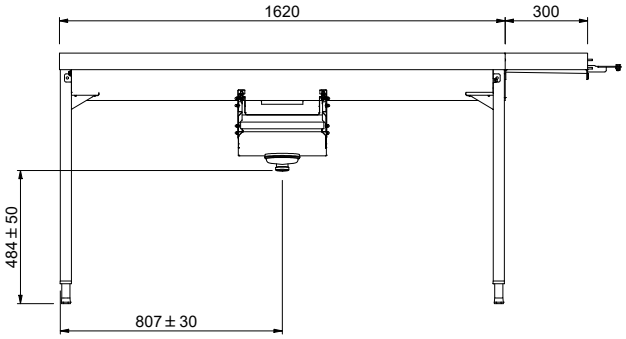

D = Scarico acqua

Alto

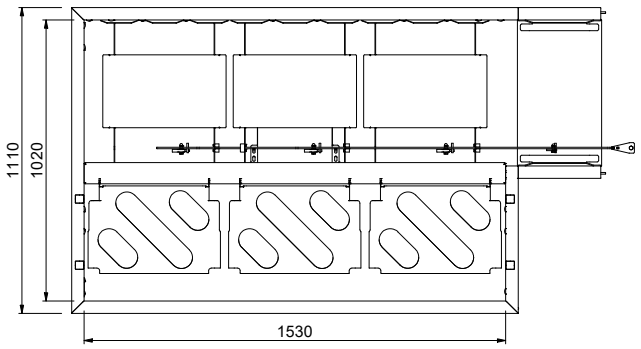

Informazioni chiave

Dimensioni esterne, larghezza:	
865461 (HSDDS3LR)	1920 mm
Dimensioni esterne, profondità:	1110 mm
Dimensioni esterne, altezza:	910 mm
Peso netto:	42 kg
Regolazione altezza:	50/50 mm
Movimento cestello	Da sinistra a destra
Posizione per lavastoviglie	Carico
Materiale vasca	AISI 304 - EN 1.4301

CE

L'azienda si riserva il diritto di apportare modifiche ai prodotti senza preavviso